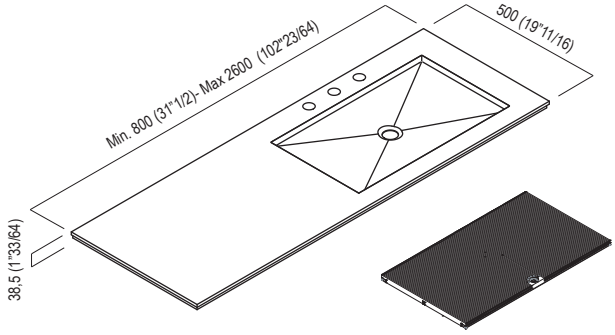

Piani / Top

ELL

AELLM

Piano autoportante
Countertop with concealed wall fixing

MANUTENZIONE

Per la normale pulizia si consiglia di utilizzare detergenti di uso comune. Si sconsiglia l'utilizzo di detergenti abrasivi, acidi e anticalcare.

MAINTENANCE

For normal cleaning use common detergents.
Do not use either abrasive detergents or solvents, acids and anti limestone.

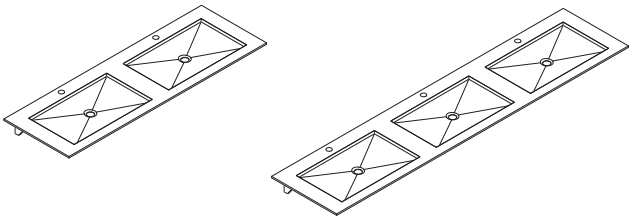

NOTA
La ferramenta in dotazione permette Il fissaggio del piano su pareti in mattoni pieni o forati e in calcestruzzo.
Per pareti in cartongesso è necessario rinforzare adeguatamente la zona interessata ed eventualmente adottare sistemi di fissaggio specifici.

NOTE
The assembly material supplied allows the installation of the top on solid and hollow brick walls and on concrete walls.
For plasterboard walls it is necessary to reinforce adequately the area concerned and to adopt specific fixing systems if necessary.

Agape srl
via A. Pitentino, 6 46037 Governolo
Roncoferraro (MN), Italy
T +39 0376 250311 / F +39 0376 250330
e-mail: info@agapedesign.it
www.agapedesign.it

CONTENUTO DELLA CONFEZIONE
PACKAGE CONTENTS

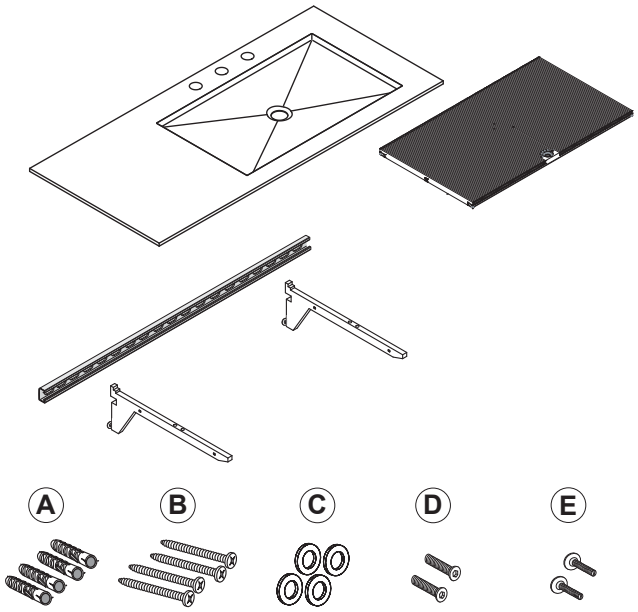

Le quantità dipendono dal tipo di composizione.
The quantities depend on the type of composition

STRUMENTI
TOOLS

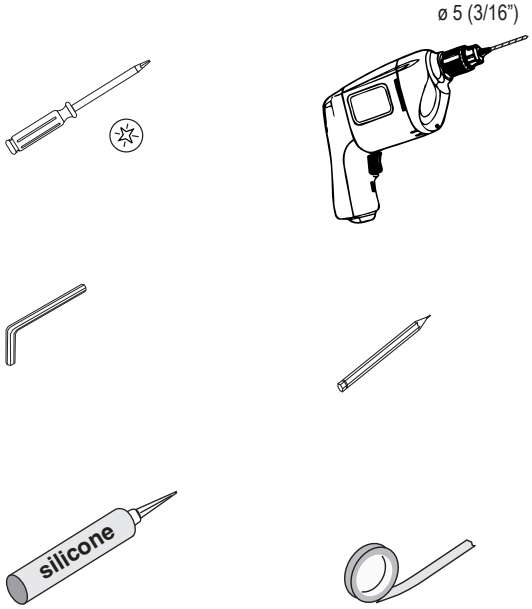

trasparente - antimuffa
transparent - antimould

nastro adesivo di carta.
masking tape.

PREDISPOSIZIONE
WASHBASIN PREDISPOSITION

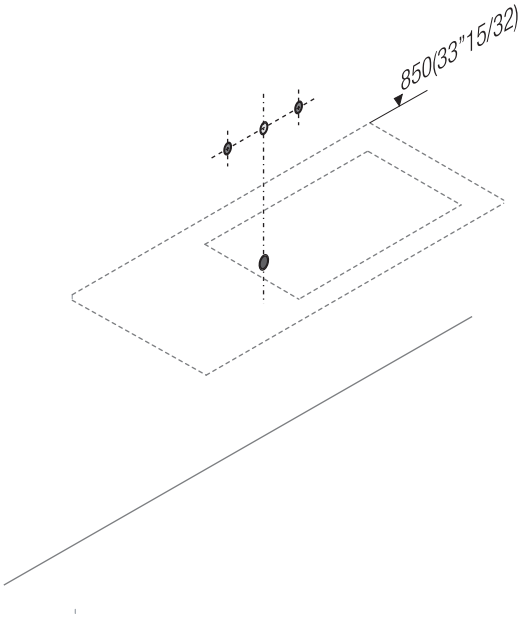

LAVABO INSTALLATO
WASHBASIN MOUNTED

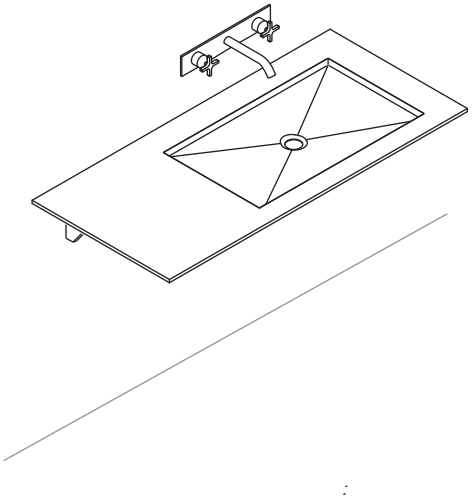

1

POSIZIONE BARRA ORIZZONTALE
POSITION HORIZONTAL BAR

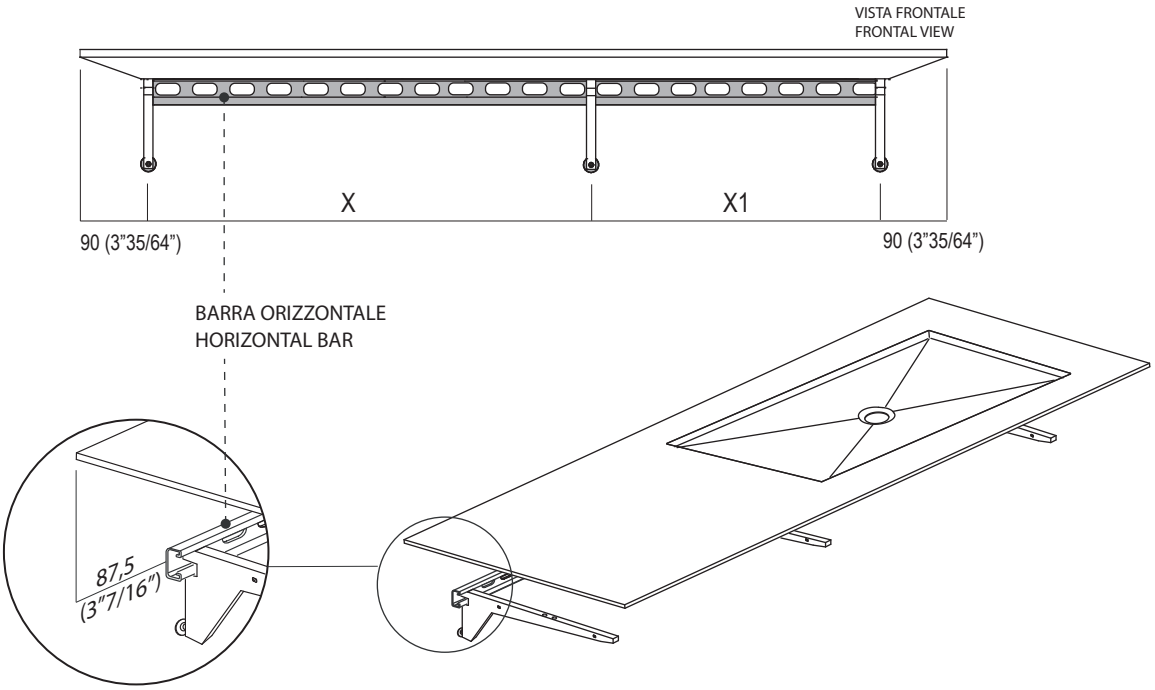

2

FORATURA PER FISSAGGIO BARRA ORIZZONTALE
DRILLING FOR FIXING HORIZONTAL BAR

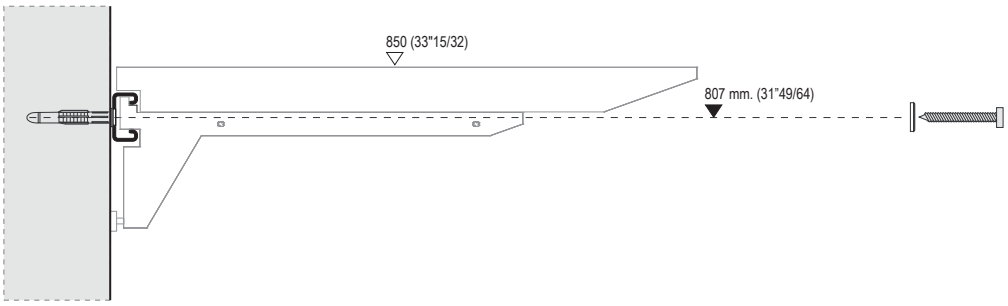

3

IDENTIFICARE LE DUE POSIZIONI DI FISSAGGIO PIU' VICINE ALLA STAFFA
IDENTIFYING TWO POSITIONS OF FIXING MOST 'TO NEAR BRACKET

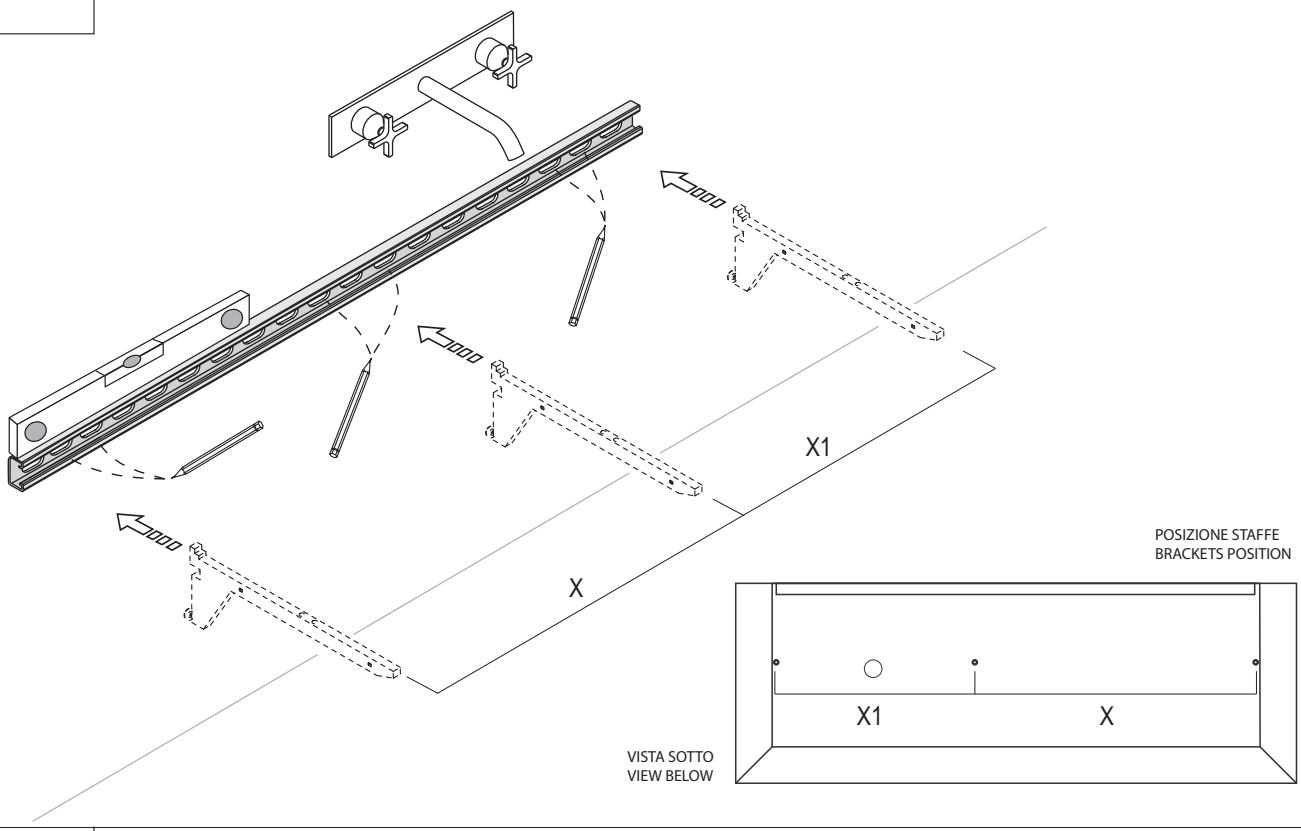

4

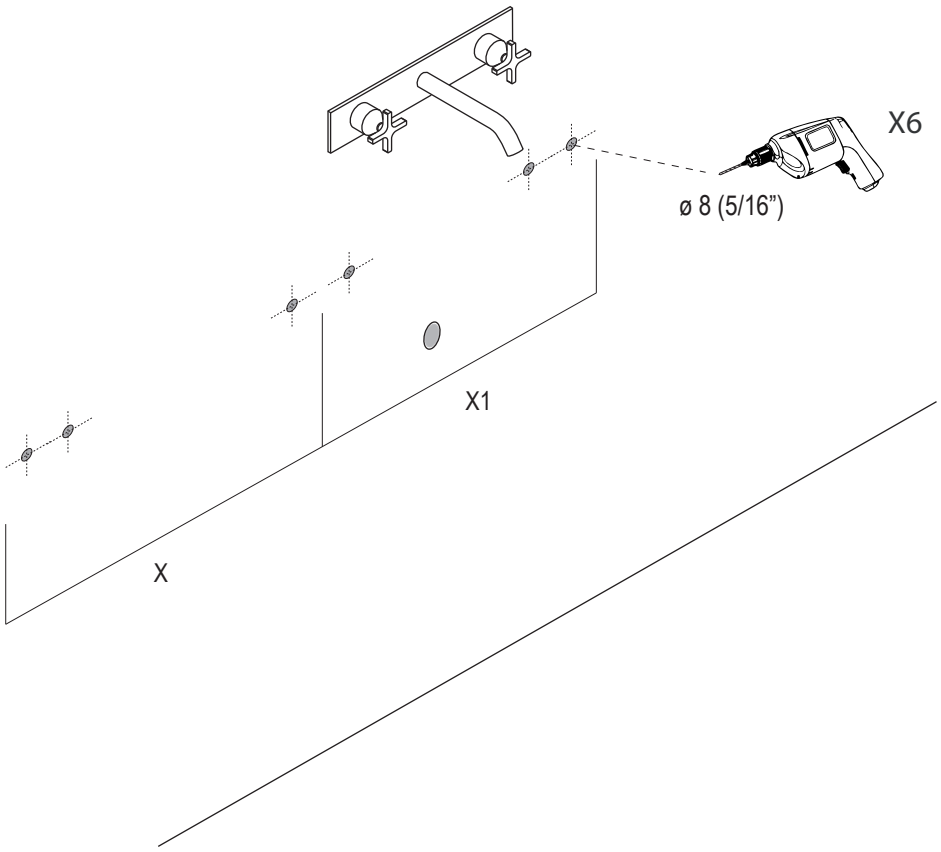

5

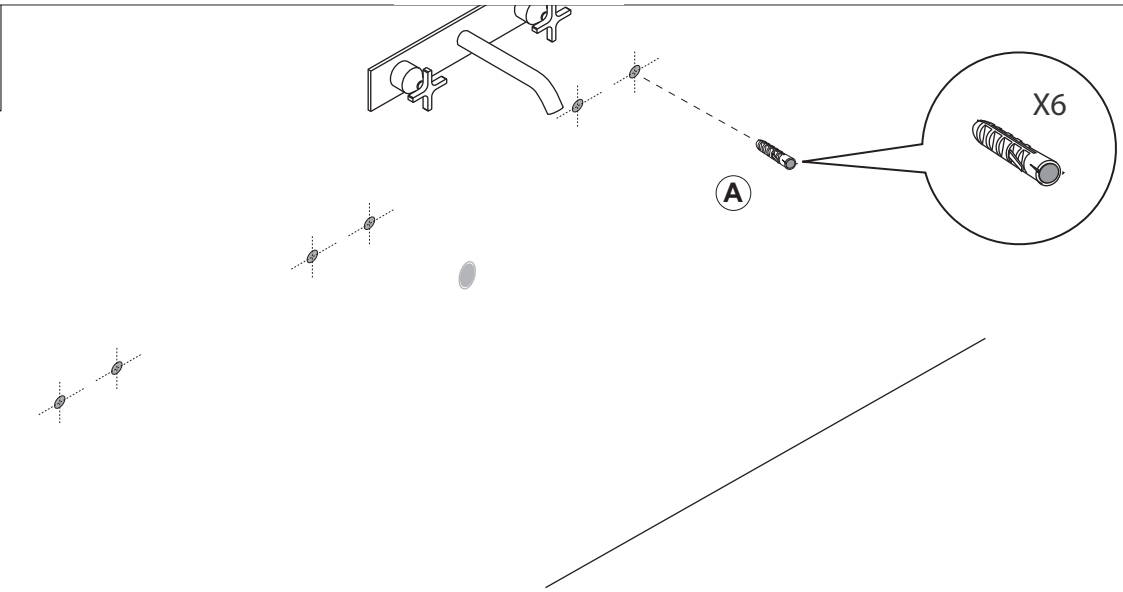

6

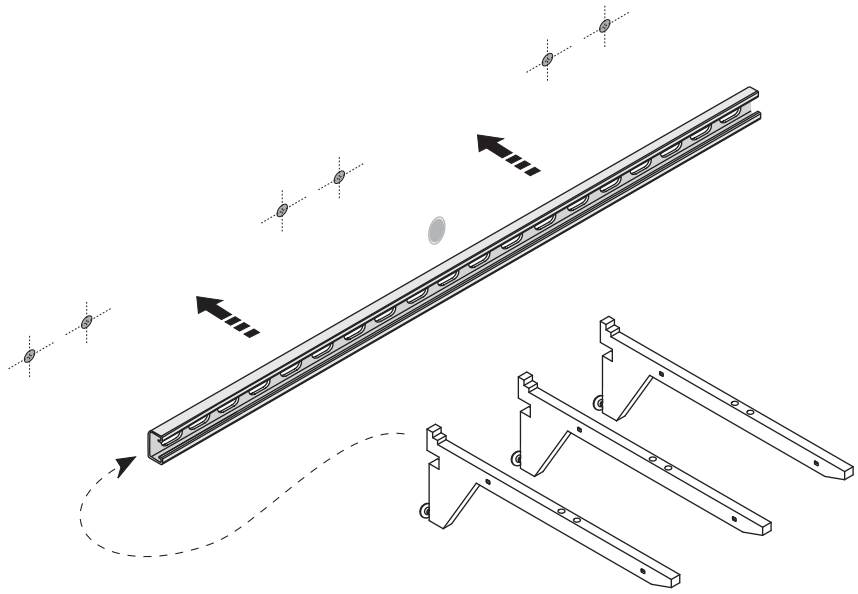

7

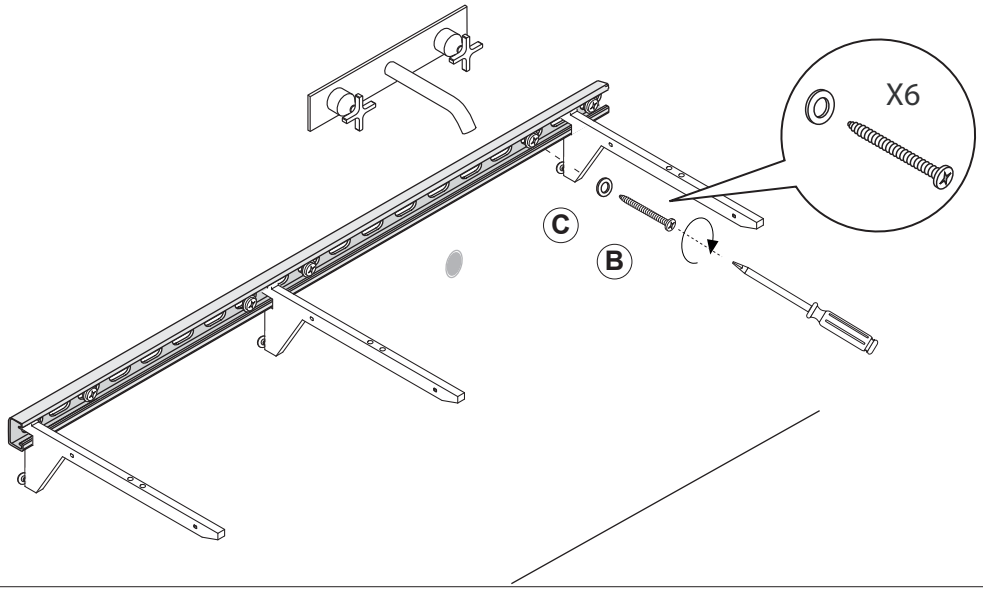

8

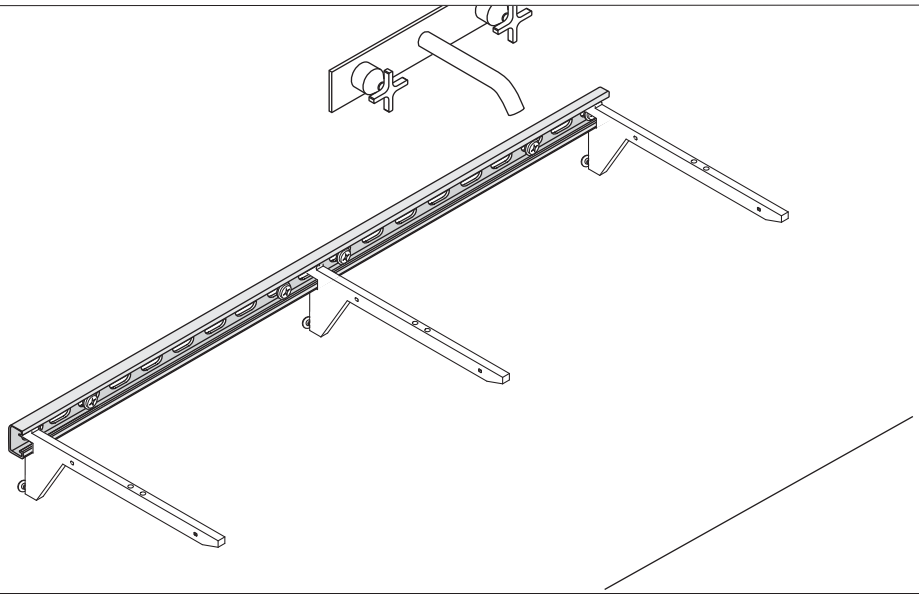

9

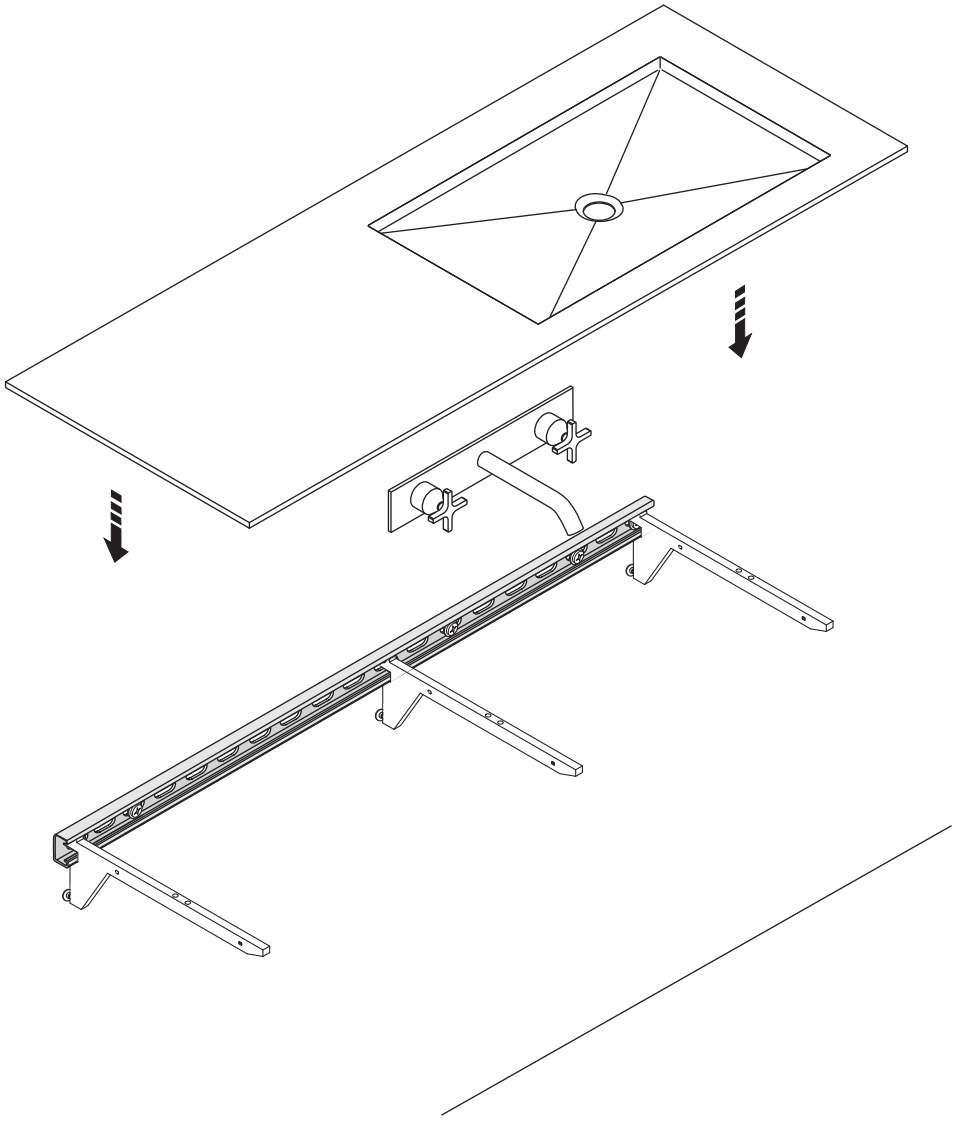

10

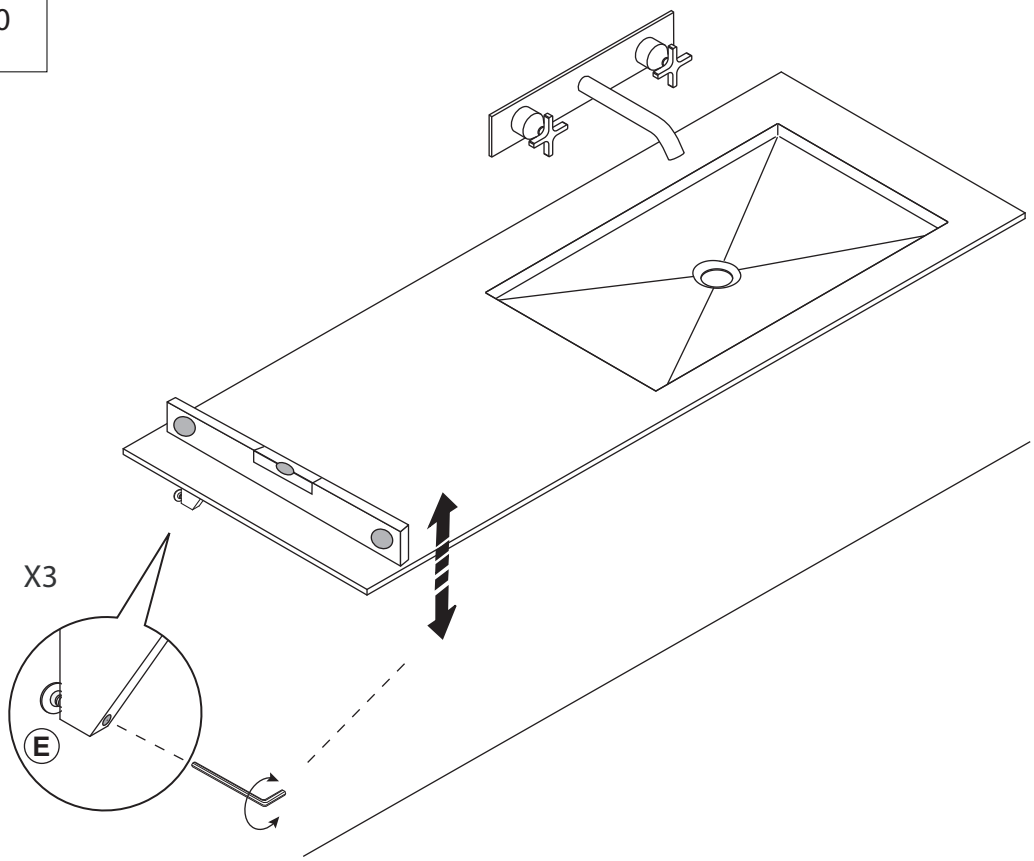

11

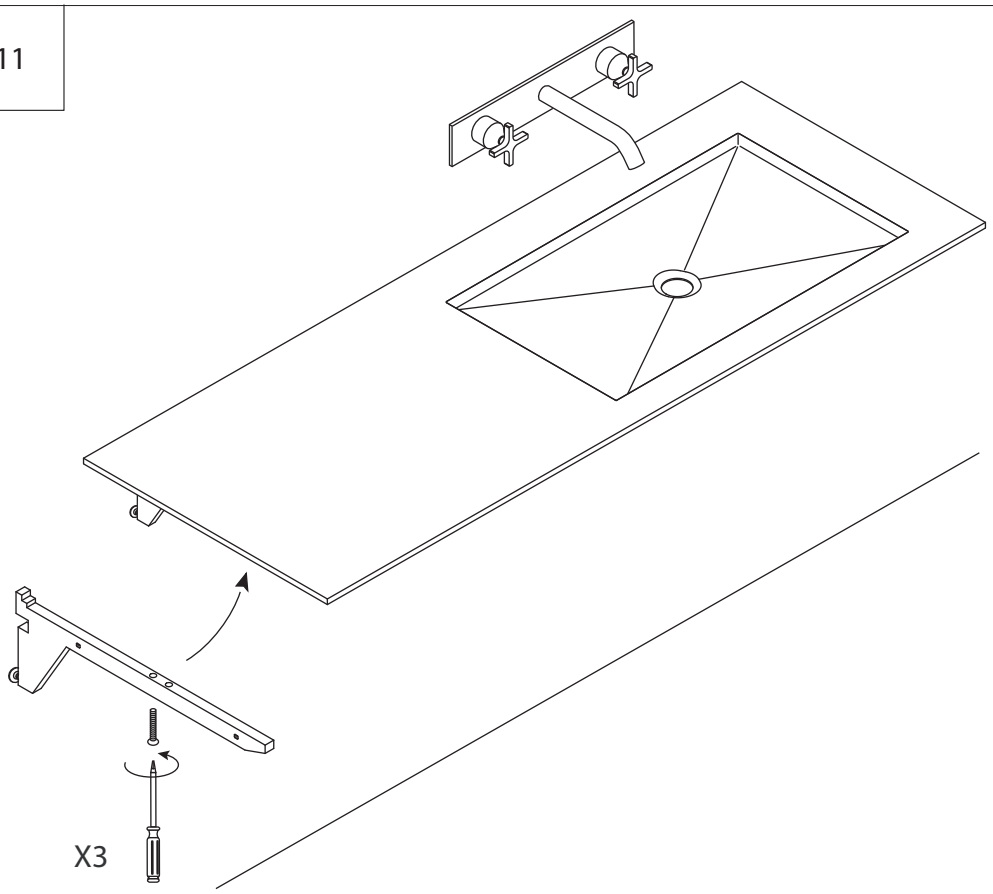

12

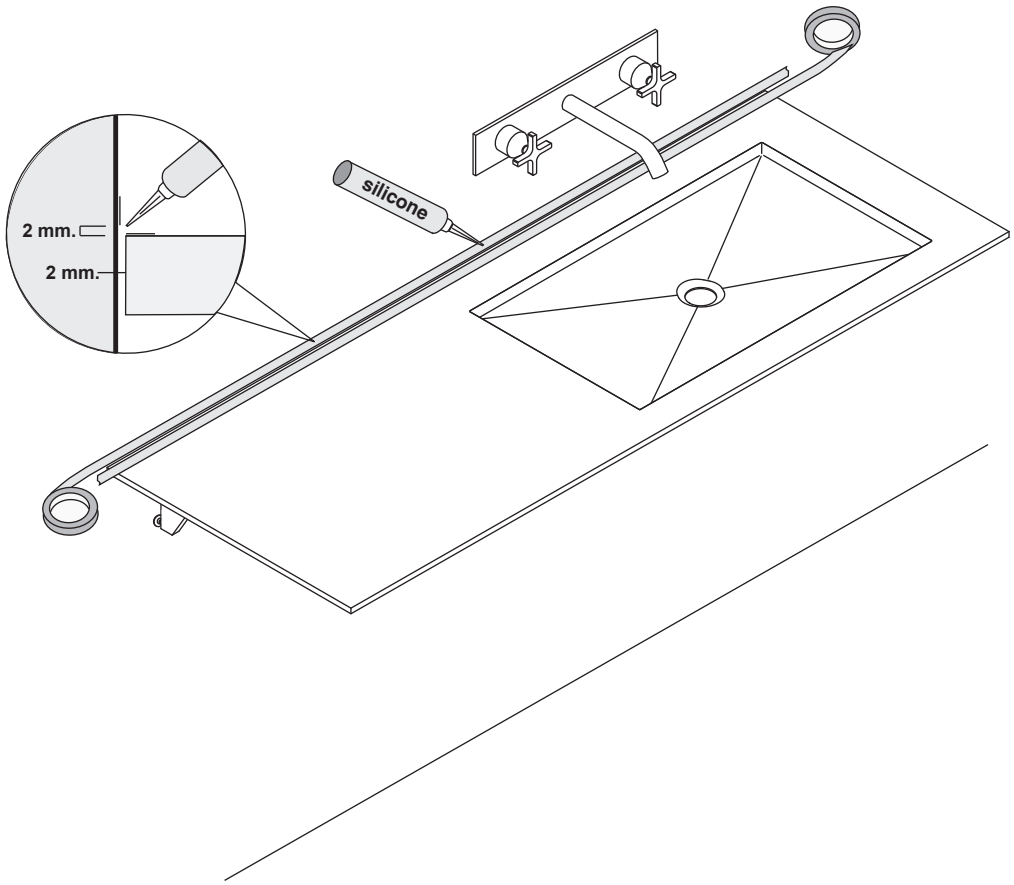
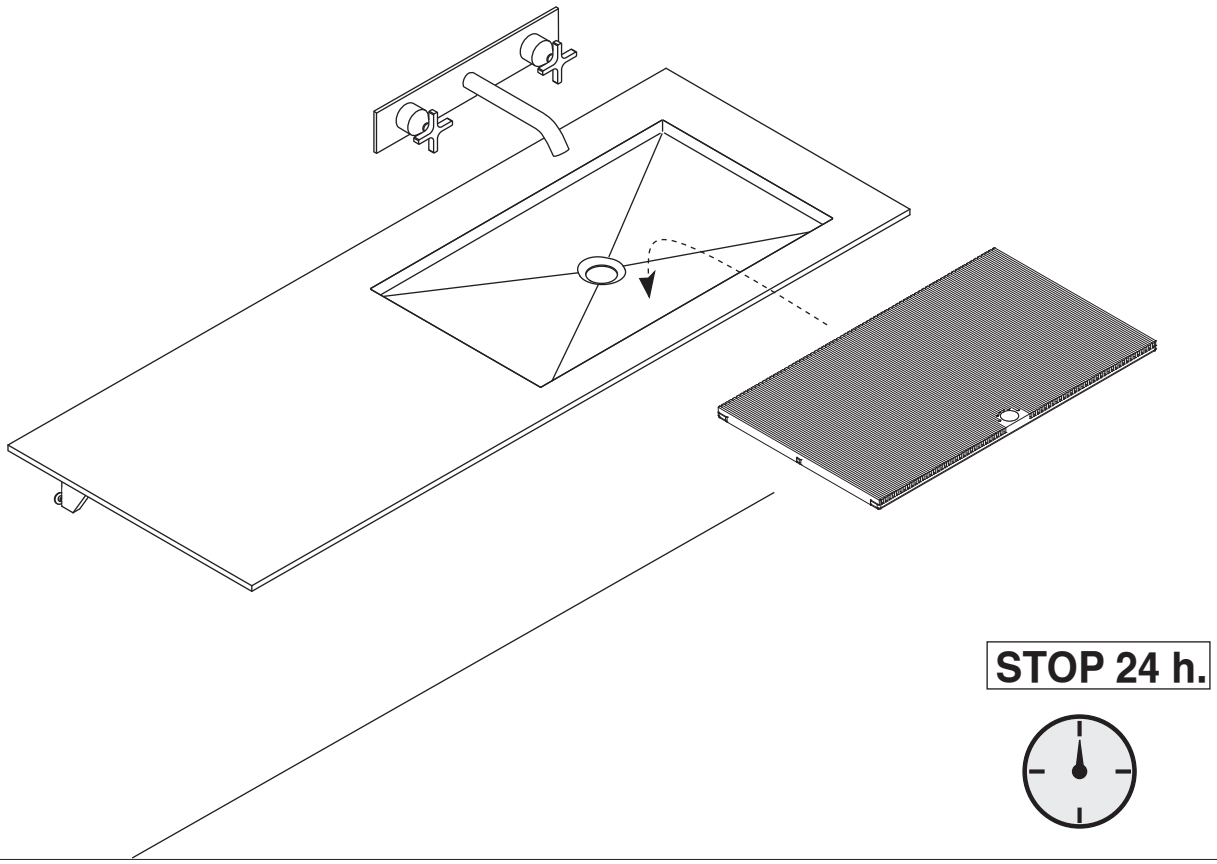
13